1

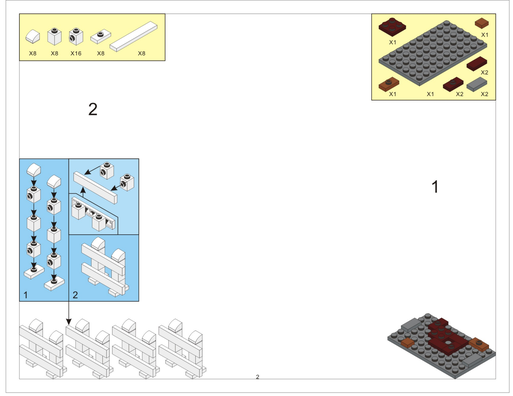
2
1

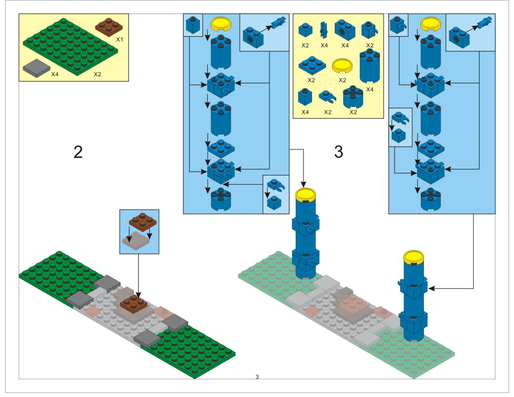
2
3

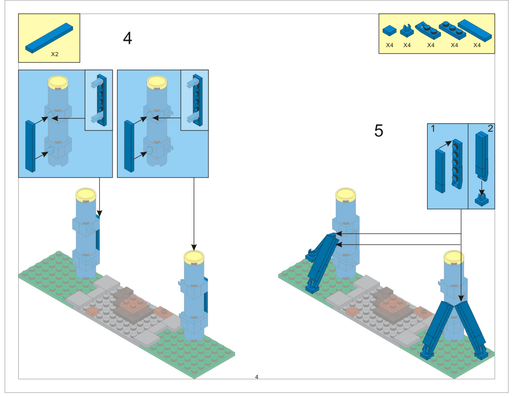
4
5

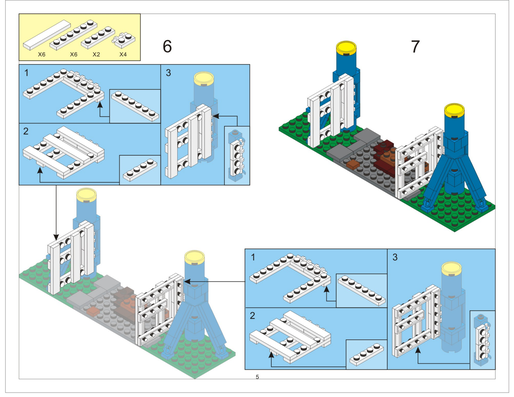
6
7

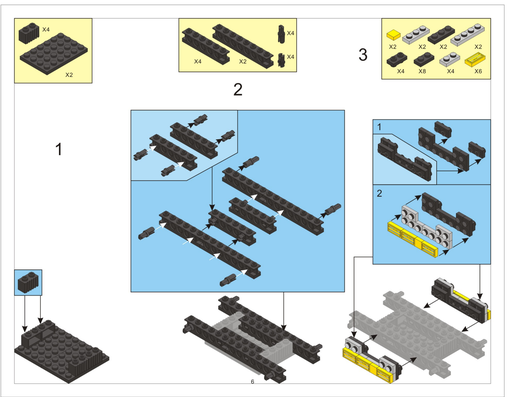
1
2
3

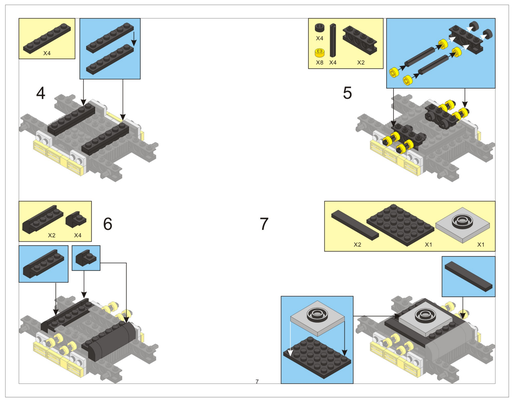
4
5
6
7

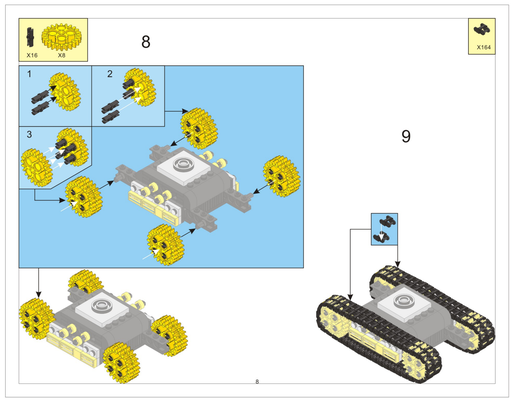
8
9

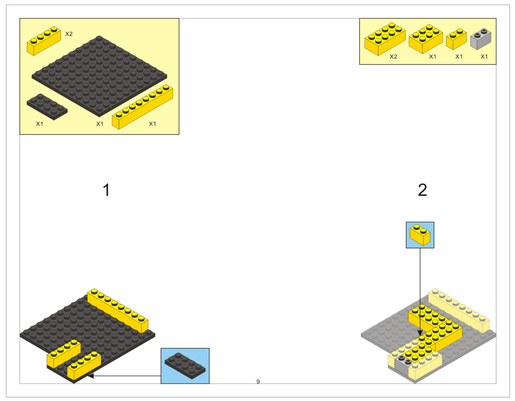
1
2

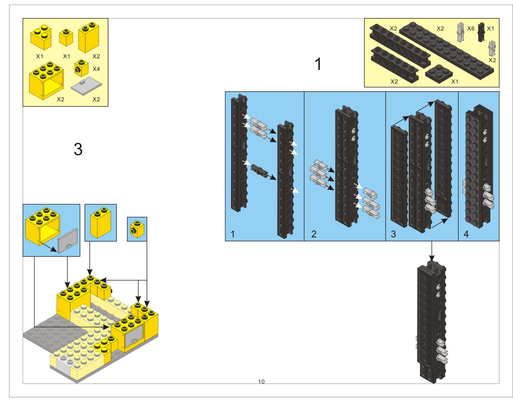
1
3

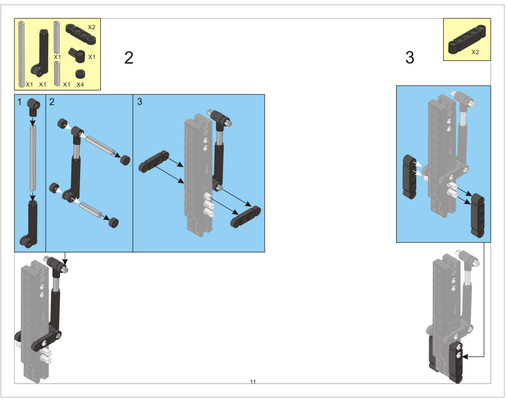
2
3

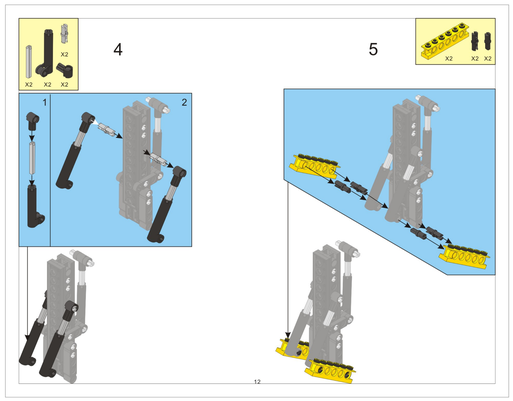
4
5

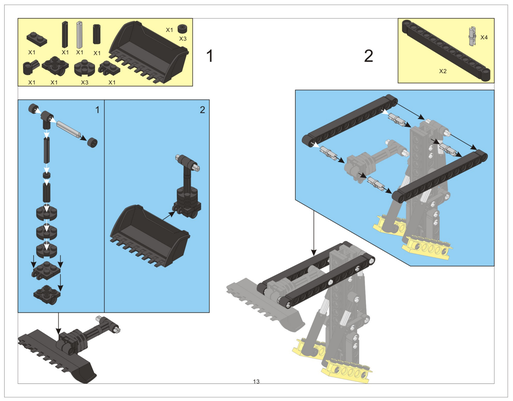
1
2

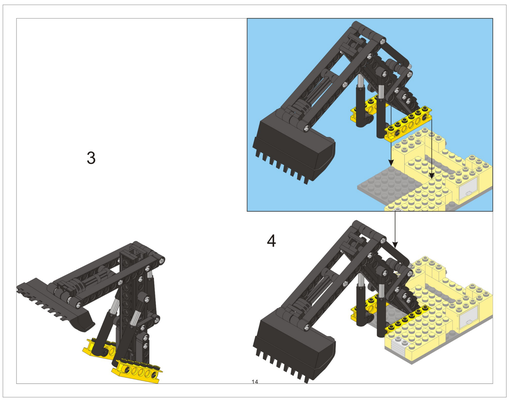
3
4

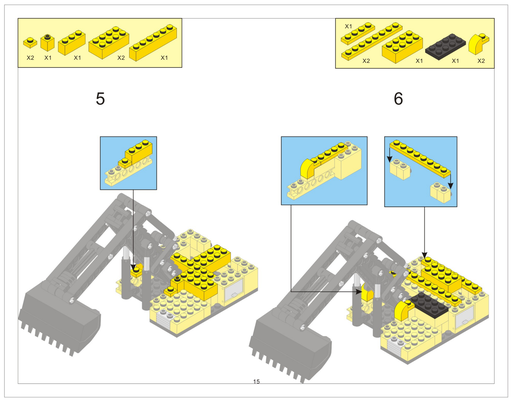
5
6

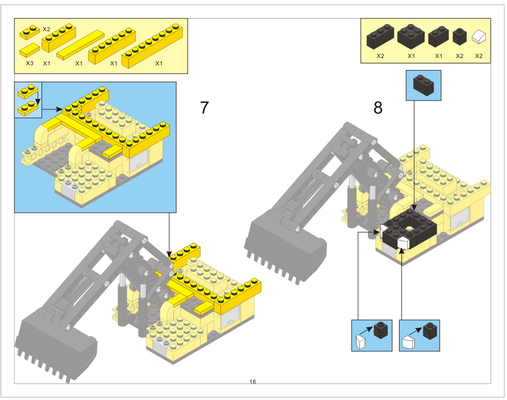
7
8

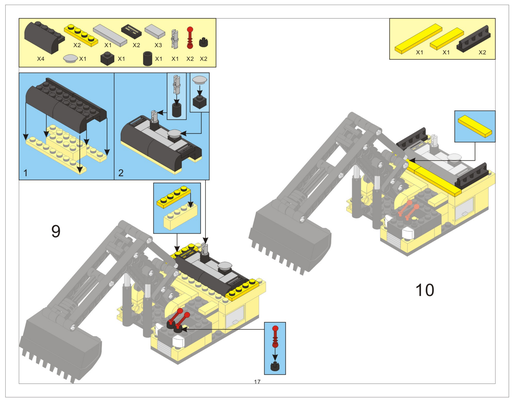
9
10

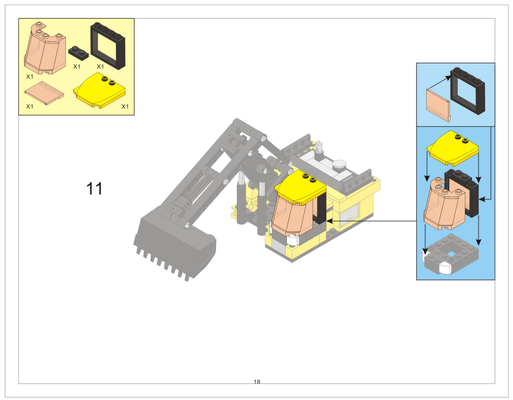
11

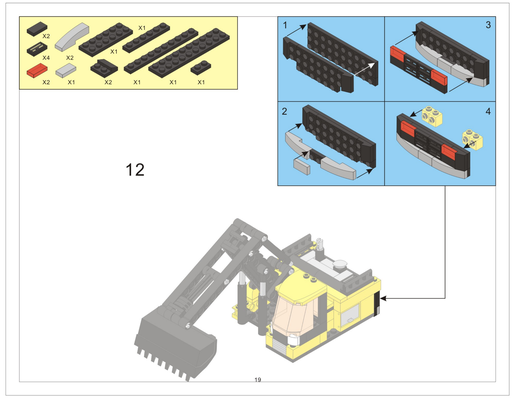
12

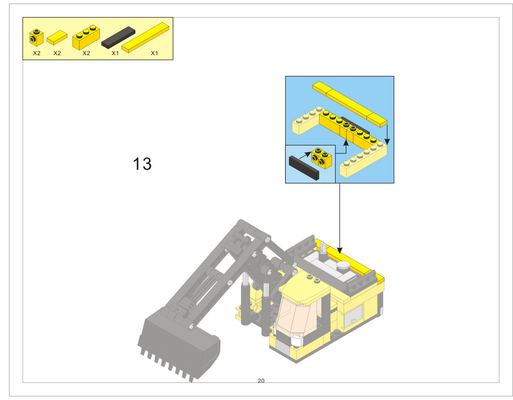
13

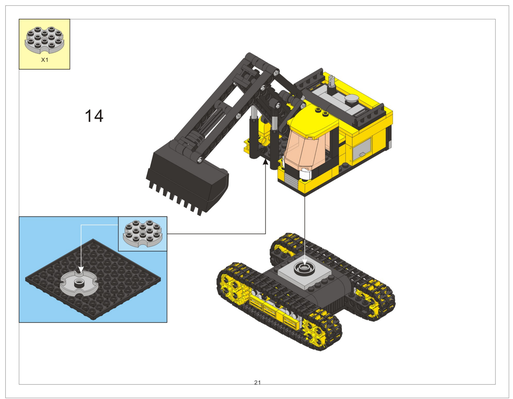
14

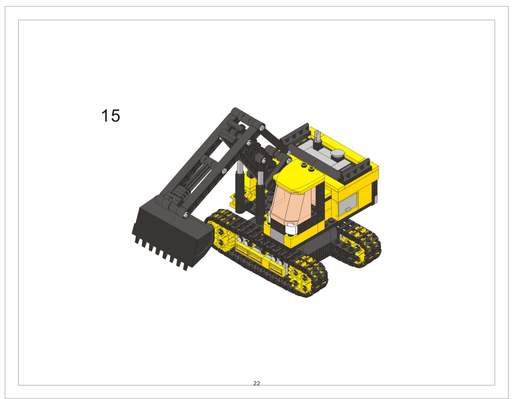
15